# Врезка 450/315

Врезка в прямой участок воздуховода



| | Единица измерения | Врезка 450/315 |
|---|---|---|

## Размеры

| d1 | d2 | l |
|---|---|---|
| 315 | 450 | 60 |

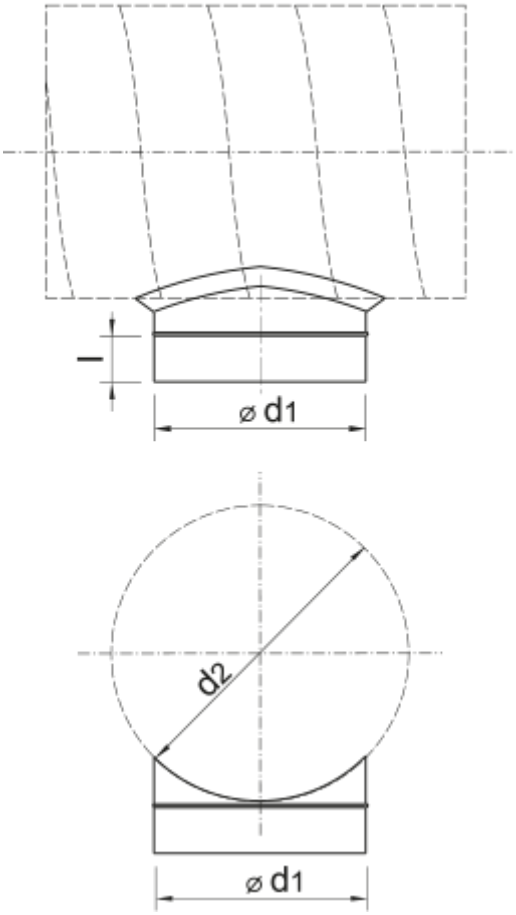
l
⌀ d1
d2
⌀ d1