Врезка 450/400

Врезка в прямой участок воздуховода

	Единица измерения	Врезка 450/400

Размеры

d1	d2	l
400	450	60

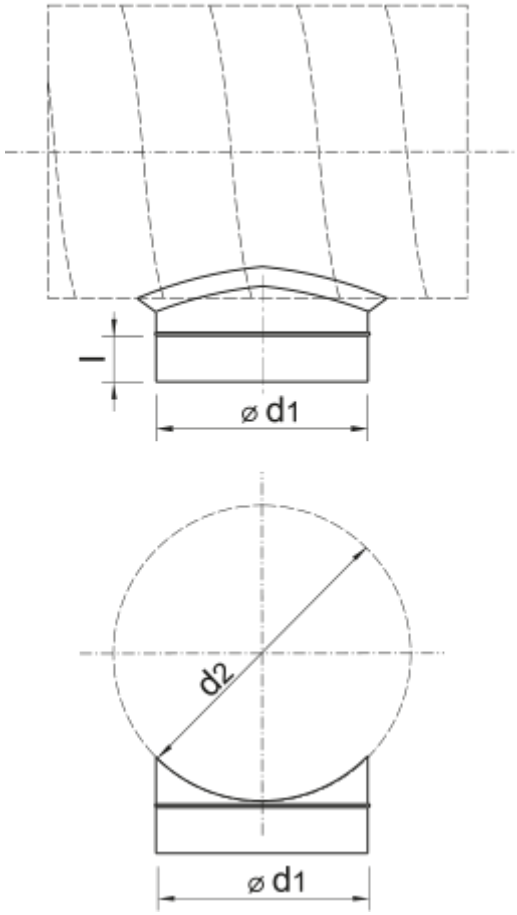
l
⌀ d1
d2
⌀ d1