Врезка 500/200

Врезка в прямой участок воздуховода



	Единица измерения	Врезка 500/200

Размеры

d1	d2	l
200	500	60

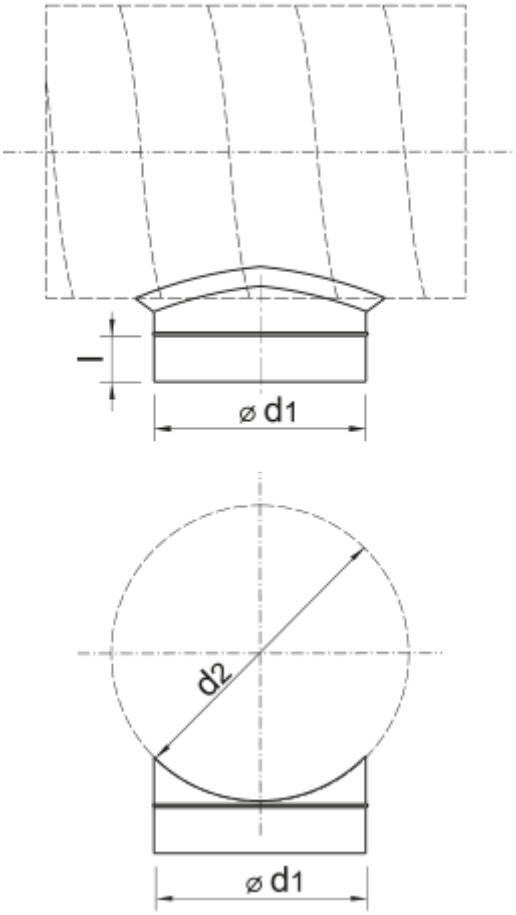
l
⌀ d1
d2
⌀ d1