Врезка 500/315

Врезка в прямой участок воздуховода

	Единица измерения	Врезка 500/315

Размеры

d1	d2	l
315	500	80

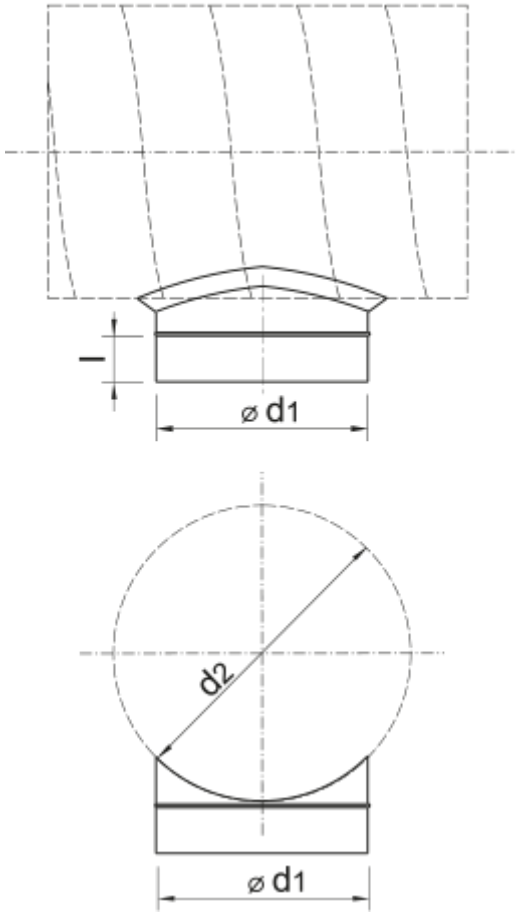
l
⌀ d1
d2
⌀ d1