Врезка 500/400

Врезка в прямой участок воздуховода



	Единица измерения	Врезка 500/400

Размеры

d1	d2	l
400	500	80

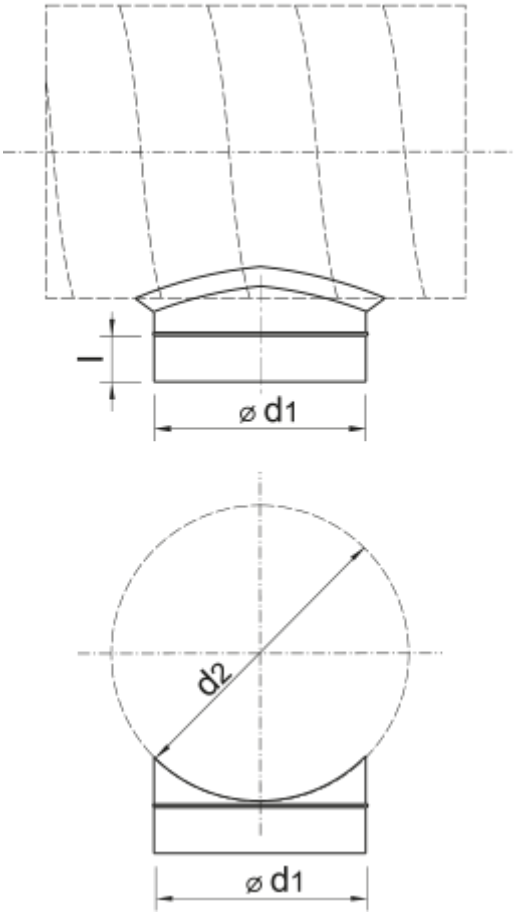
l
⌀ d1
d2
⌀ d1