Врезка 560/315

Врезка в прямой участок воздуховода



	Единица измерения	Врезка 560/315

Размеры

d1	d2	l
315	560	80

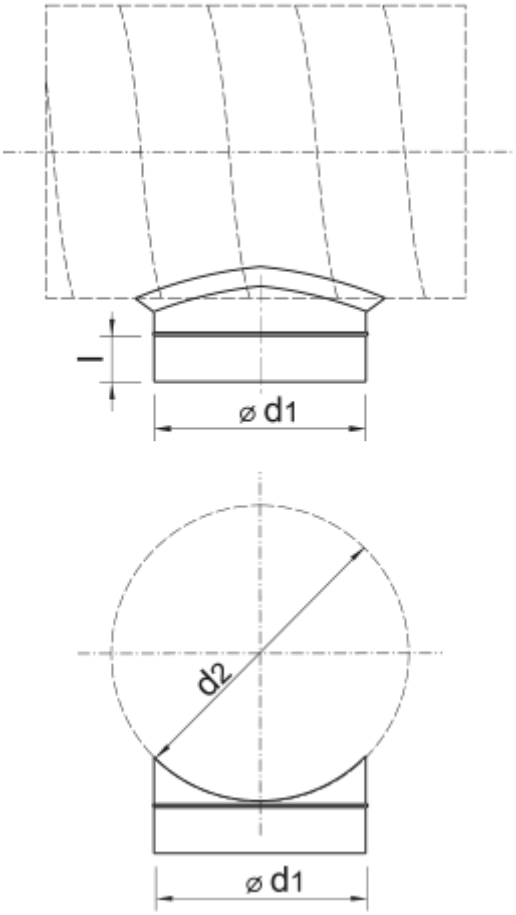
l
⌀ d1
d2
⌀ d1