Врезка 600/400

Врезка в прямой участок воздуховода



	Единица измерения	Врезка 600/400

Размеры

d1	d2	l
400	600	80

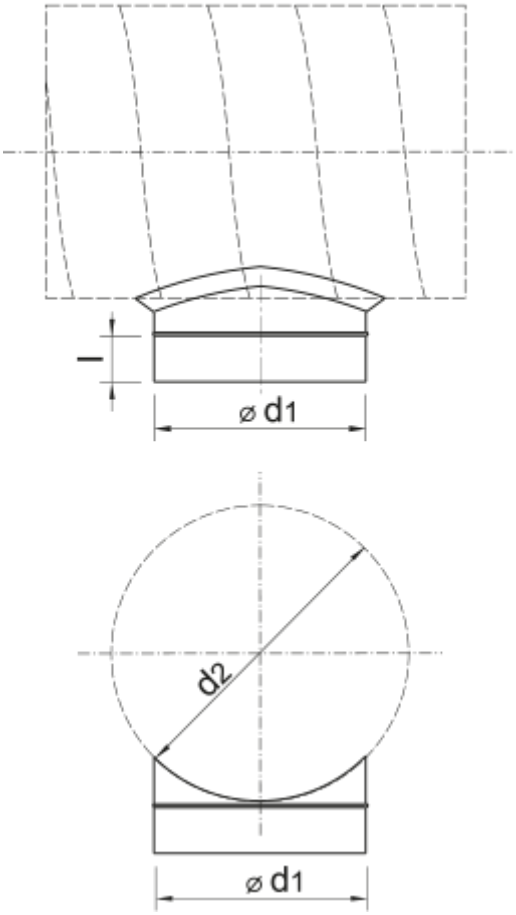
l
⌀ d1
d2
⌀ d1