Врезка 630/500

Врезка в прямой участок воздуховода



	Единица измерения	Врезка 630/500

Размеры

d1	d2	l
500	630	80

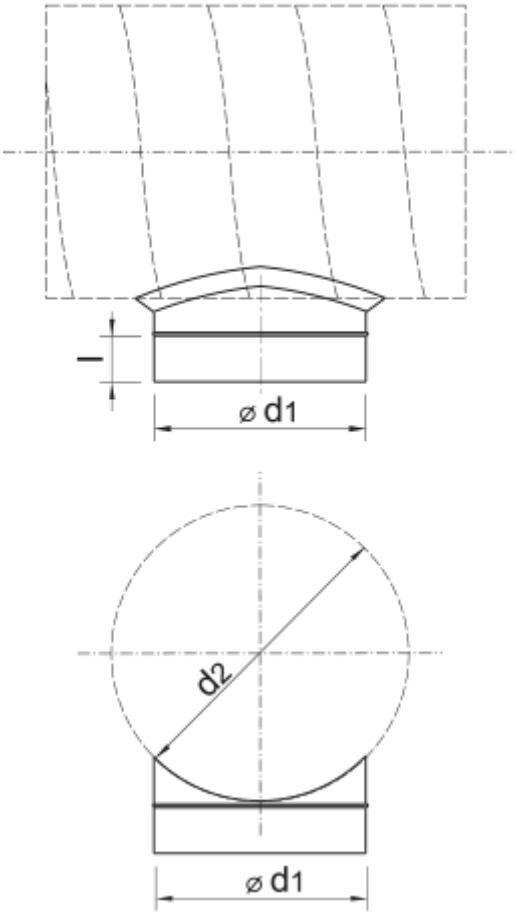
l
⌀ d1
d2
⌀ d1