Врезка 710/400

Врезка в прямой участок воздуховода



	Единица измерения	Врезка 710/400

Размеры

d1	d2	l
400	710	80

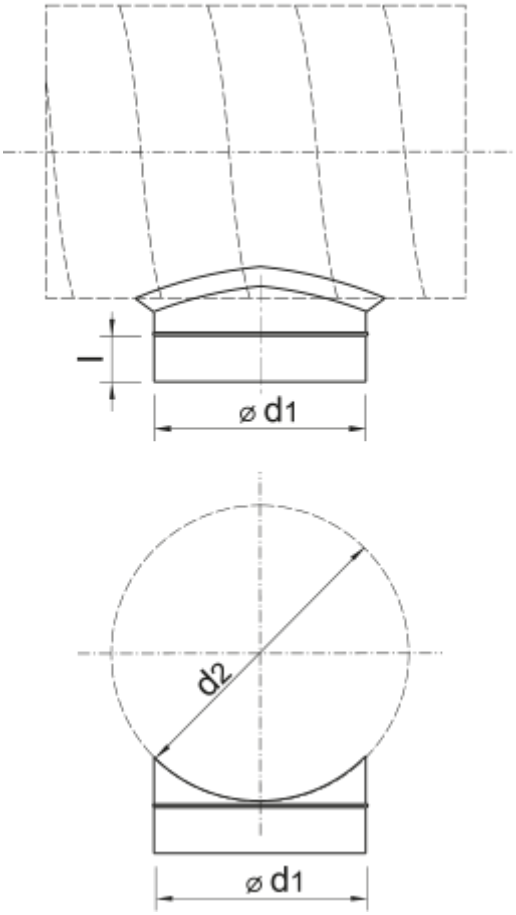
l
⌀ d1
d2
⌀ d1