# Врезка 710/450

Врезка в прямой участок воздуховода



| | Единица измерения | Врезка 710/450 |
|---|---|---|

## Размеры

| d1 | d2 | l |
|---|---|---|
| 450 | 710 | 80 |

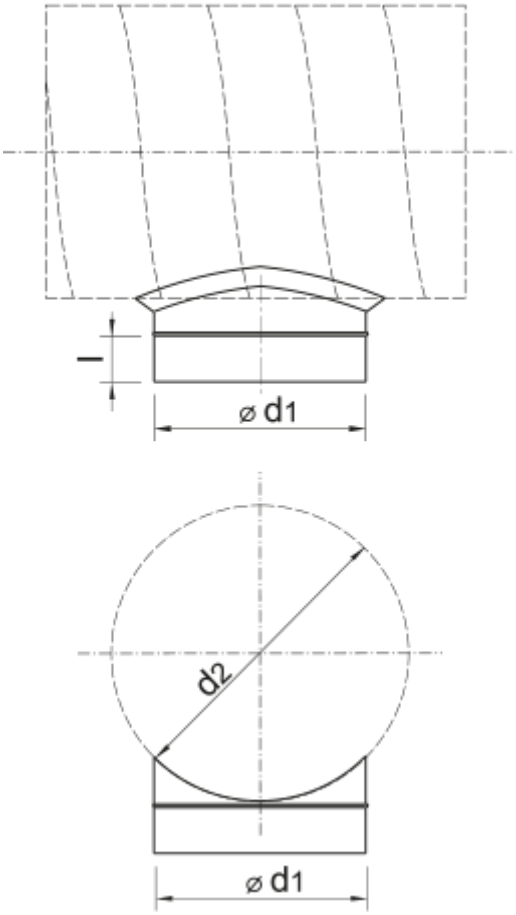
l
⌀ d1
d2
⌀ d1