Врезка 710/560

Врезка в прямой участок воздуховода



	Единица измерения	Врезка 710/560

Размеры

d1	d2	l
560	710	80

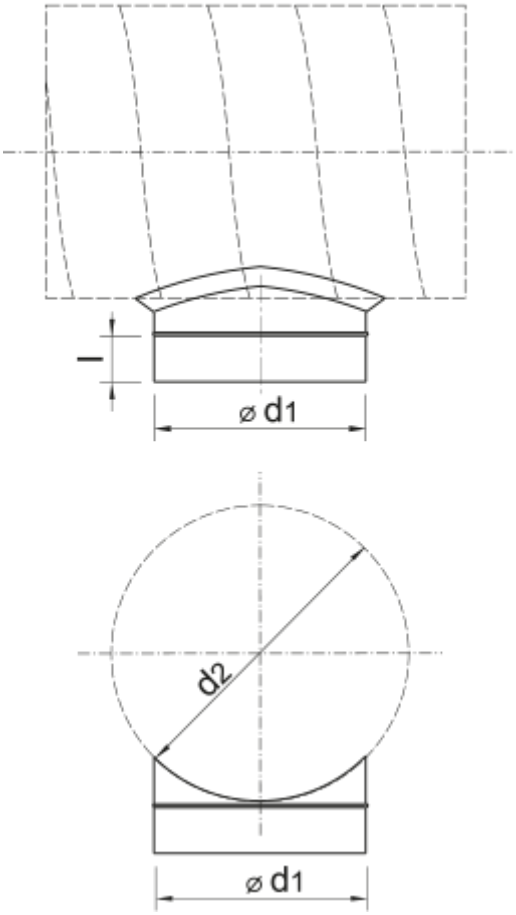
l
⌀ d1
d2
⌀ d1