Врезка 710/710

Врезка в прямой участок воздуховода

	Единица измерения	Врезка 710/710

Размеры

d1	d2	l
710	710	80

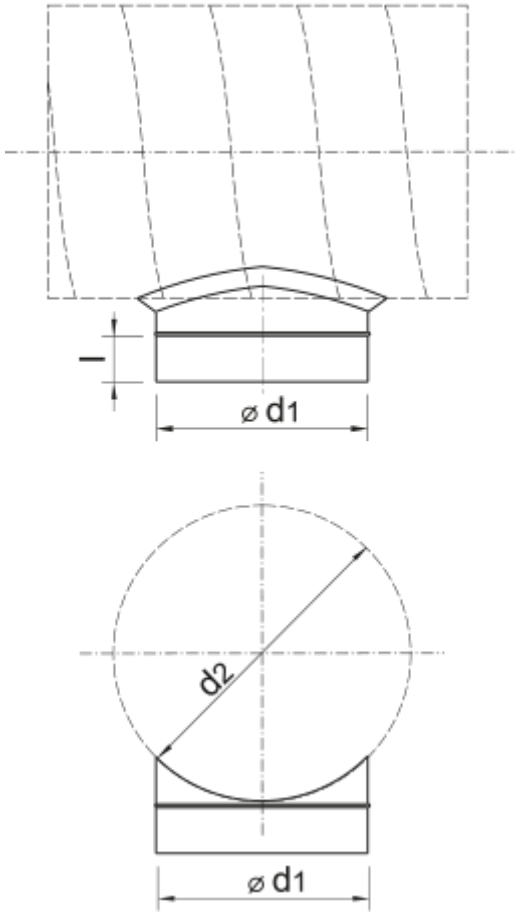
l
⌀ d1
d2
⌀ d1