Врезка 800/450

Врезка в прямой участок воздуховода



	Единица измерения	Врезка 800/450

Размеры

d1	d2	l
450	800	80

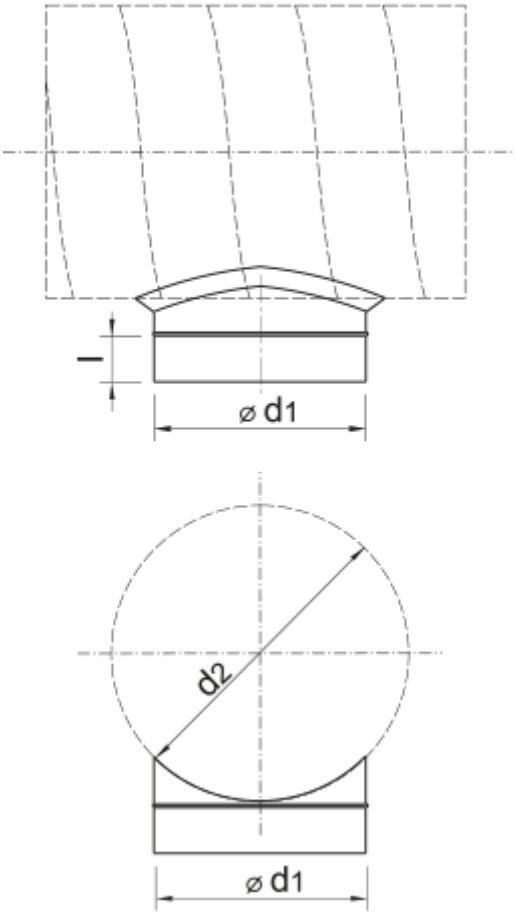
l
⌀ d1
d2
⌀ d1