Врезка 800/600

Врезка в прямой участок воздуховода



	Единица измерения	Врезка 800/600

Размеры

d1	d2	l
600	800	80

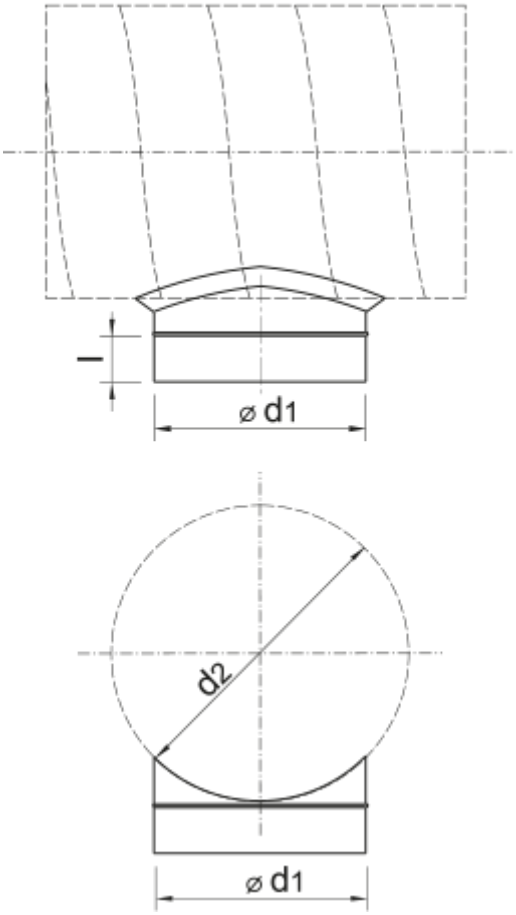
l
⌀ d1
d2
⌀ d1