# Врезка 800/630

Врезка в прямой участок воздуховода



| | Единица измерения | Врезка 800/630 |
|---|---|---|

## Размеры

| d1 | d2 | l |
|---|---|---|
| 630 | 800 | 80 |

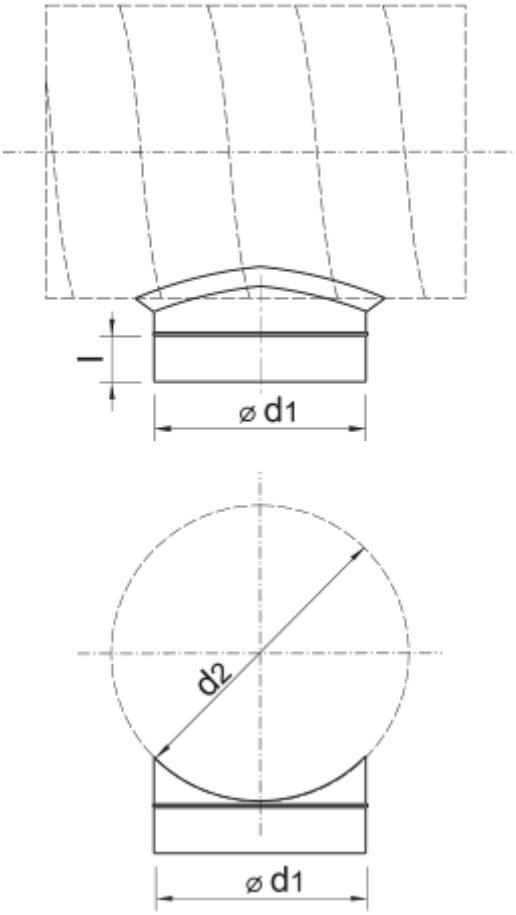
l
⌀ d1
d2
⌀ d1