Врезка 900/800

Врезка в прямой участок воздуховода



	Единица измерения	Врезка 900/800

Размеры

d1	d2	l
800	900	100

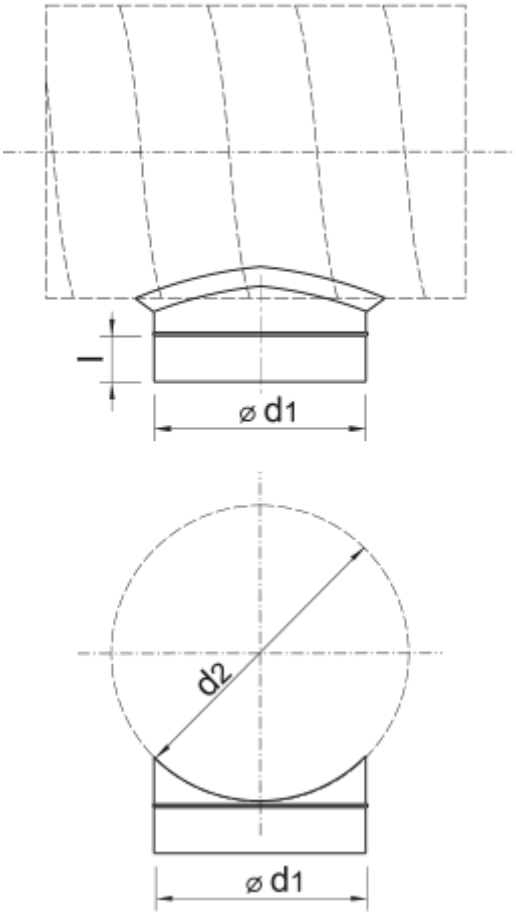
l
⌀ d1
d2
⌀ d1