# СО 100 ТН Л К



Осевые декоративные вентиляторы для вытяжной вентиляции

- Уровень звукового давления LpA на расстоянии 3 м: 33
- Материал корпуса: Пластик
- Защита от обратной тяги: Обратный клапан
- Датчик влажности
- Таймер: Таймер выключения
- Подшипник кочения

| | Единица измерения | СО 100 ТН Л К |
|---|---|---|
| Размер подключаемого воздуховода | мм | 100 |
| Фазность | - | 1 |
| Минимальное напряжение питания | В | 220 |
| Максимальное напряжение питания | В | 240 |
| Частота сети питания | Гц | 50/60 |
| Номинальная мощность | Вт | 14 |
| Максимальный ток | А | 0.09 |
| Максимальный расход воздуха | м³/час | 92 |
| Скорость вращения | - | 2300 |
| Уровень звукового давления LpA на расстоянии 3 м | дБ(А) | 33 |
| Вес | кг | 0.6 |
| Минимальная температура окружающего воздуха | °C | 1 |
| Максимальная температура окружающего воздуха | °C | 45 |
| Класс защиты | - | IP24 |
| Материал крыльчатки | - | Пластик |

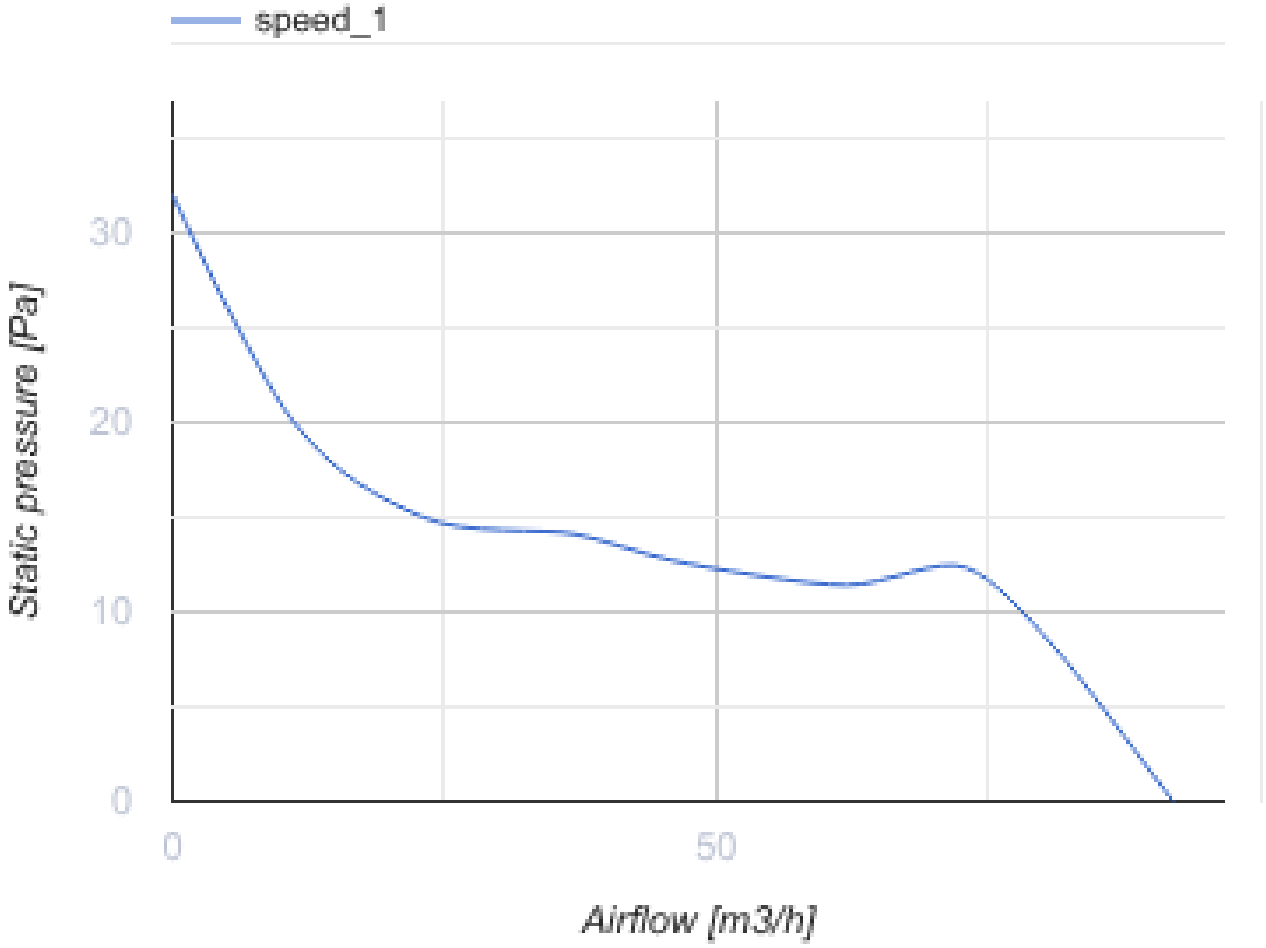


## Размеры

| ØD | B | L | L1 |
|---|---|---|---|
| 100 | 177 | 121 | 33 |

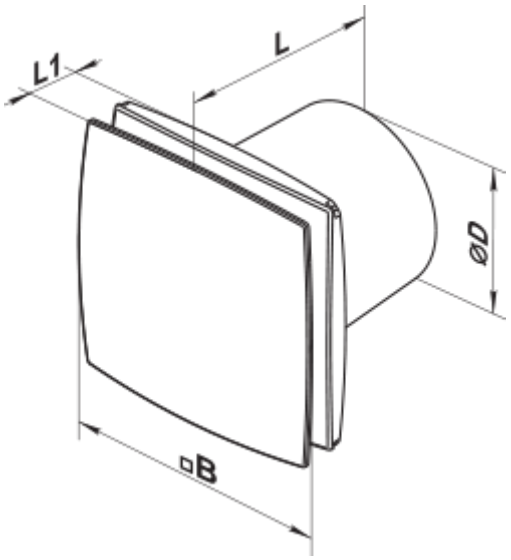

# Аксессуары

## Пластиковые

| Наименование | Фото | Описание |
|---|---|---|
| МВ 100 В |  | Пластиковые решетки с наклоненными ламелями, двухэлементные |

## Соединительно-монтажные элементы

| Наименование | Фото | Описание |
|---|---|---|
| ПВТ 050/10 |  | ПВХ клейкая лента – изоляционная лента, состоящая из пластифицированной поливинилхлоридной основы с нанесенным на нее клеевым слоем |
| ПВТ 050/30 |  | ПВХ клейкая лента – изоляционная лента, состоящая из пластифицированной поливинилхлоридной основы с нанесенным на нее клеевым слоем |
| ПВТ 050/50 |  | ПВХ клейкая лента – изоляционная лента, состоящая из пластифицированной поливинилхлоридной основы с нанесенным на нее клеевым слоем |
| Х 100 |  | Хомуты предназначены для быстрого и надежного монтажа и соединения различных элементов вентиляционной системы круглого сечения. Изготовлены из полосы нержавеющей стали |

## Круглые воздуховоды

| Наименование | Фото | Описание |
|---|---|---|
| 1805 |  | Для стенного монтажа |

## Гибкие воздуховоды

| Наименование | Фото | Описание |
|---|---|---|
| Поливент Н |  | Гибкий неутеплённый воздуховод из металлизированной плёнки |

## Оконные проветриватели

| Наименование | Фото | Описание |
|---|---|---|
| ПО 400 |  | Проветриватель оконный для приточной естественной вентиляции |

## Пластиковые

| Наименование | Фото | Описание |
|---|---|---|

| | | |
|---|---|---|
| МВ 102 ВК |  | Приточно-вытяжные колпаки |

### Металлические

| Наименование | Фото | Описание |
|---|---|---|
| МВМ 102 В Н |  | Вытяжные колпаки металлические |