Соло PA1-35-9 P B.2

Проветриватель Соло – подходящее решение для подсобных помещений, кладовок, гардеробных. Низкая потребляемая мощность сэкономит электроэнергию, обеспечив чистым и свежим воздухом любую комнату до 25 кв. м. Площадь ориентировочная и зависит от норм вентиляции в вашей стране и модели проветривателя

- Производительность в режиме регенерации: 23
- Уровень звукового давления LpA на расстоянии 3 м: 26
- Уровень звукового давления LpA на расстоянии 1 м : 36
- Эффективность рекуперации: 85
- Фильтр: G3
- Тип двигателя: EC
- Управление: Пульт ДУ
- Материал корпуса: Пластик
- Датчик влажности

	Единица измерения	Соло PA1-35-9 P B.2	
Скорость	-	2	
Минимальное напряжение питания	В	220	
Максимальное напряжение питания	В	240	
Частота сети питания	Гц	50/60	
Номинальная мощность	Вт	1.50	2.30
Максимальный ток	А	0.046	0.047
Производительность в режиме вентиляции	$м^3$/час	30	46
Производительность в режиме регенерации	$м^3$/час	15	23
Уровень звукового давления LpA на расстоянии 3 м	дБ(А)	21	26
Уровень звукового давления LpA на расстоянии 1 м	дБ(А)	31	36
Эффективность рекуперации	%	85	
Эффективность рекуперации, макс	%	85	
Фильтр	-	G3	
Максимальная температура перемещаемого воздуха	°C	40	
Минимальная температура перемещаемого воздуха	°C	-15	
Минимальная температура окружающего воздуха	°C	1	
Максимальная температура окружающего воздуха	°C	40	
Максимальна вологість повітря, що оточує	%	65	
Класс защиты	-	IP24	

Размеры
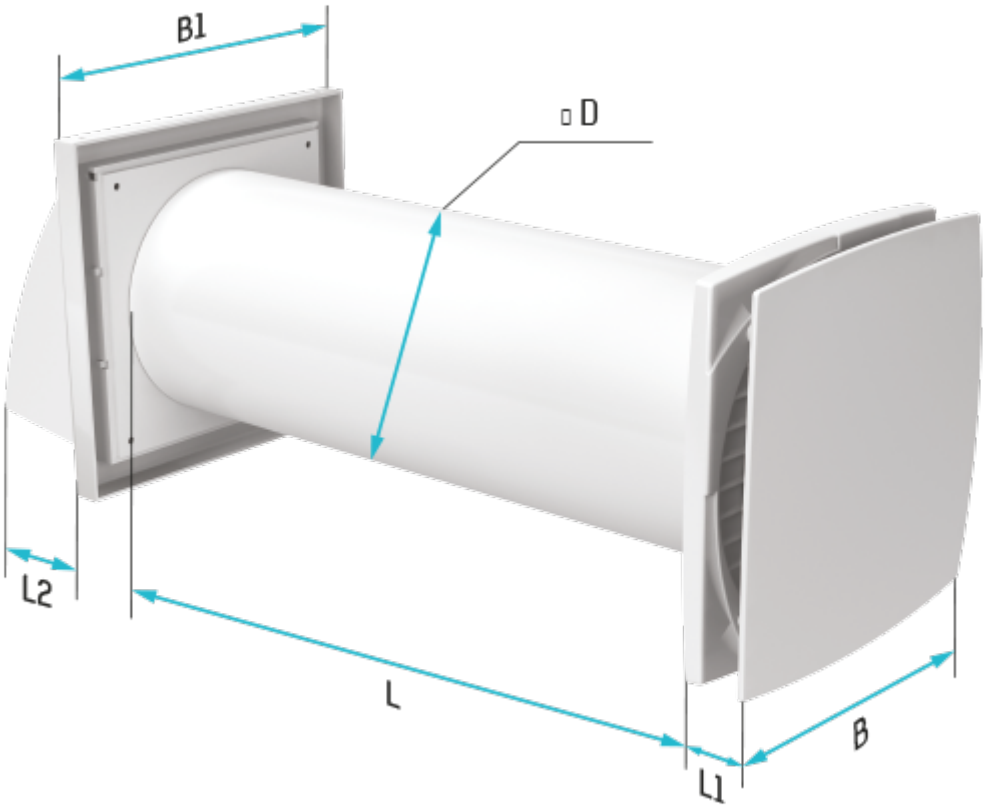
ØD	B	B1	L	L1	L2
107	150	153	305-380	35	69