CP 125/900

Шумоглушитель для поглощения шума, возникающего при работе вентиляционного оборудования и распространяющегося по воздуховодам вентиляционных систем

• Материал корпуса: Оцинкованная сталь

	Единица измерения	CP 125/900
Размер подключаемого воздуховода	мм	125
Вес	кг	4.1

Размеры
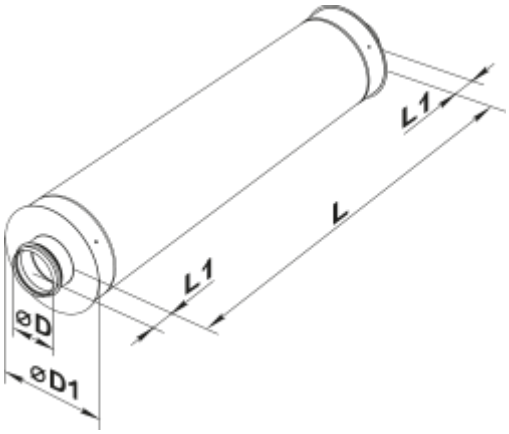
D	D1	L	L1
124	225	900	50