CP 160/1200

Шумоглушитель для поглощения шума, возникающего при работе вентиляционного оборудования и распространяющегося по воздуховодам вентиляционных систем

• Материал корпуса: Оцинкованная сталь

	Единица измерения	CP 160/1200
Размер подключаемого воздуховода	мм	160
Вес	кг	6.2

Размеры
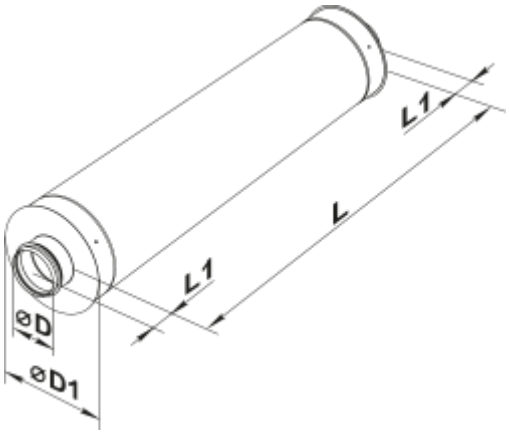
D	D1	L	L1
159	260	1200	50