CP 250/600

Шумоглушитель для поглощения шума, возникающего при работе вентиляционного оборудования и распространяющегося по воздуховодам вентиляционных систем

• Материал корпуса: Оцинкованная сталь

	Единица измерения	CP 250/600
Размер подключаемого воздуховода	мм	250
Вес	кг	4.2

Размеры
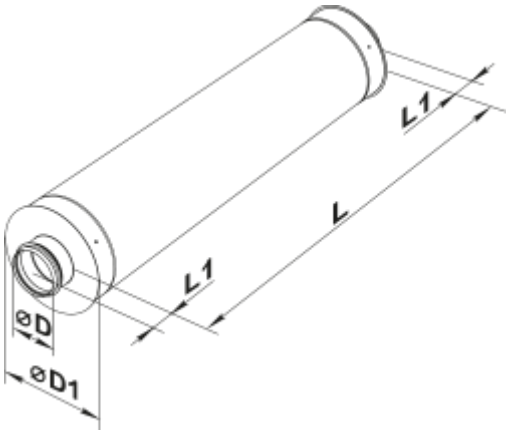
D	D1	L	L1
249	350	600	50