CP 315/1200

Шумоглушитель для поглощения шума, возникающего при работе вентиляционного оборудования и распространяющегося по воздуховодам вентиляционных систем

• Материал корпуса: Оцинкованная сталь

	Единица измерения	CP 315/1200
Размер подключаемого воздуховода	мм	315
Вес	кг	4.2

Размеры
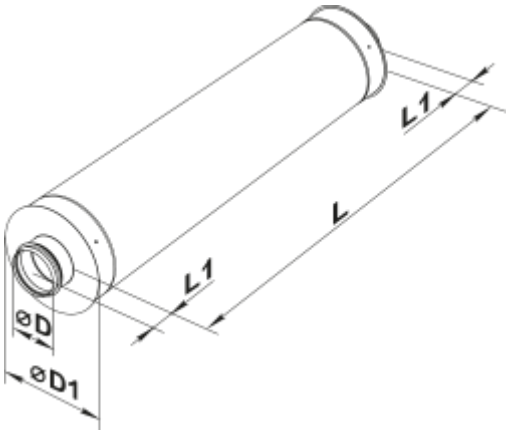
D	D1	L	L1
314	415	1200	50