CP 355/900

Шумоглушитель для поглощения шума, возникающего при работе вентиляционного оборудования и распространяющегося по воздуховодам вентиляционных систем

• Материал корпуса: Оцинкованная сталь

	Единица измерения	CP 355/900
Размер подключаемого воздуховода	мм	355
Вес	кг	8.3

Размеры
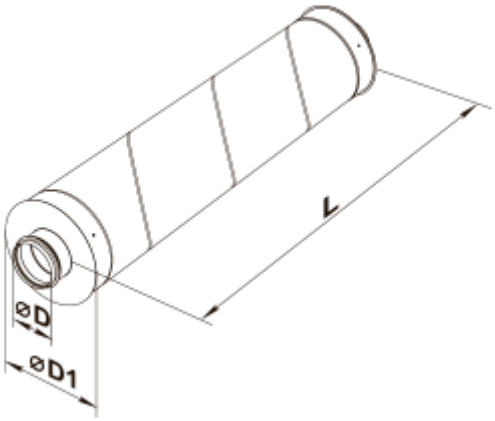
D	D1	L
353	453	900