CP 400/1200

Шумоглушитель для поглощения шума, возникающего при работе вентиляционного оборудования и распространяющегося по воздуховодам вентиляционных систем

• Материал корпуса: Оцинкованная сталь

	Единица измерения	CP 400/1200
Размер подключаемого воздуховода	мм	400
Вес	кг	9.4

Размеры
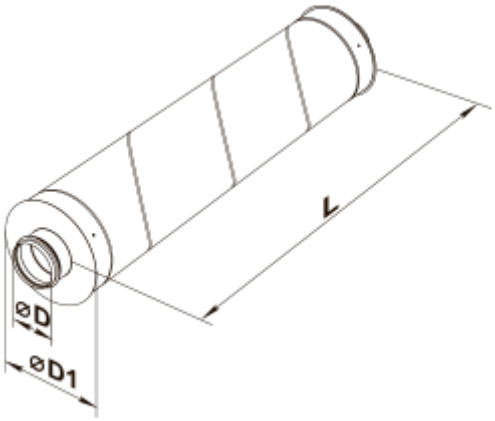
D	D1	L
393	503	1200