СРФ 100/600

Шумоглушитель для поглощения шума, возникающего при работе вентиляционного оборудования и распространяющегося по воздуховодам вентиляционных систем

• Материал корпуса: Алюминий

	Единица измерения	СРФ 100/600
Размер подключаемого воздуховода	мм	100
Вес	кг	1.6

Размеры
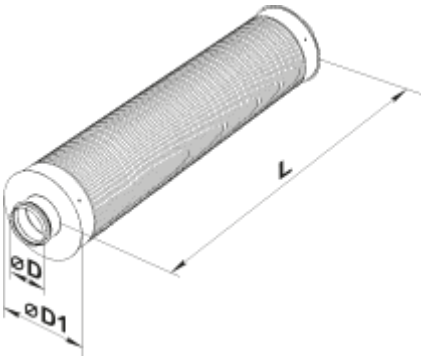
D	D1	L
99	220	600