СРФ 125/900

Шумоглушитель для поглощения шума, возникающего при работе вентиляционного оборудования и распространяющегося по воздуховодам вентиляционных систем

• Материал корпуса: Алюминий

	Единица измерения	СРФ 125/900
Размер подключаемого воздуховода	мм	125
Вес	кг	3

Размеры
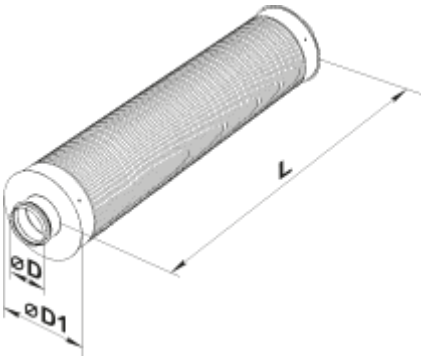
D	D1	L
124	270	900