СРФ 315/900

Шумоглушитель для поглощения шума, возникающего при работе вентиляционного оборудования и распространяющегося по воздуховодам вентиляционных систем

• Материал корпуса: Алюминий

	Единица измерения	СРФ 315/900
Размер подключаемого воздуховода	мм	315
Вес	кг	5.1

Размеры
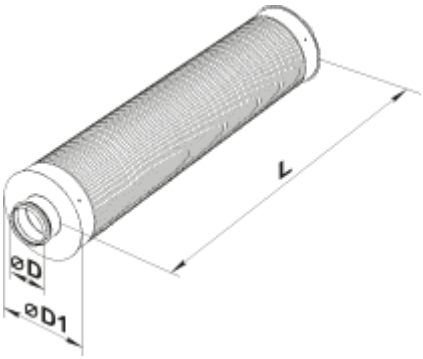
D	D1	L
314	420	900