СРП 120/1200

Шумоглушитель для поглощения шума, возникающего при работе вентиляционного оборудования и распространяющегося по воздуховодам вентиляционных систем

• Материал корпуса: Алюминий

	Единица измерения	СРП 120/1200
Размер подключаемого воздуховода	мм	120
Вес	кг	1.05

Размеры
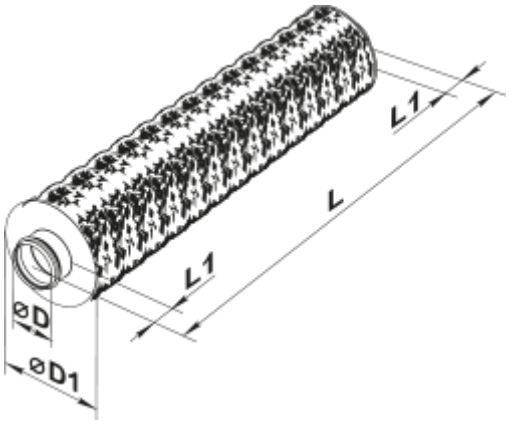
D	D1	L	L1
119	187	1300	50