СРП 120/900

Шумоглушитель для поглощения шума, возникающего при работе вентиляционного оборудования и распространяющегося по воздуховодам вентиляционных систем

• Материал корпуса: Алюминий

	Единица измерения	СРП 120/900
Размер подключаемого воздуховода	мм	120
Вес	кг	0.85

Размеры
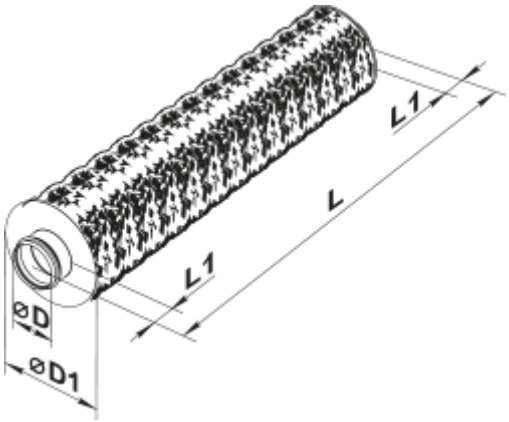
D	D1	L	L1
119	187	1000	50