СРП 125/1500

Шумоглушитель для поглощения шума, возникающего при работе вентиляционного оборудования и распространяющегося по воздуховодам вентиляционных систем

• Материал корпуса: Алюминий

	Единица измерения	СРП 125/1500
Размер подключаемого воздуховода	мм	125
Вес	кг	1.44

Размеры
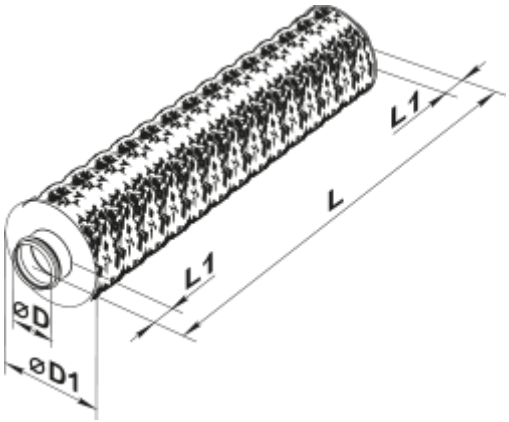
D	D1	L	L1
124	187	1600	50