СРП 125/600

Шумоглушитель для поглощения шума, возникающего при работе вентиляционного оборудования и распространяющегося по воздуховодам вентиляционных систем

• Материал корпуса: Алюминий

	Единица измерения	СРП 125/600
Размер подключаемого воздуховода	мм	125
Вес	кг	0.74

Размеры
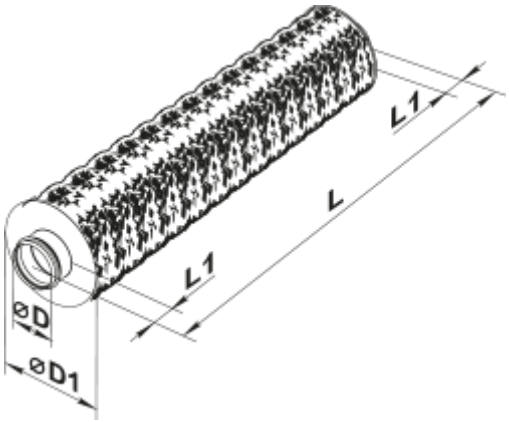
D	D1	L	L1
124	187	700	50