СРП 160/900

Шумоглушитель для поглощения шума, возникающего при работе вентиляционного оборудования и распространяющегося по воздуховодам вентиляционных систем

• Материал корпуса: Алюминий

	Единица измерения	СРП 160/900
Размер подключаемого воздуховода	мм	160
Вес	кг	1.3

Размеры
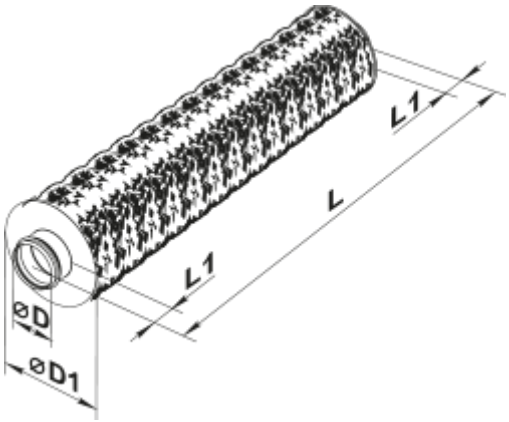
D	D1	L	L1
159	212	1000	50