СРП 200/900

Шумоглушитель для поглощения шума, возникающего при работе вентиляционного оборудования и распространяющегося по воздуховодам вентиляционных систем

• Материал корпуса: Алюминий

	Единица измерения	СРП 200/900
Размер подключаемого воздуховода	мм	200
Вес	кг	1.71

Размеры
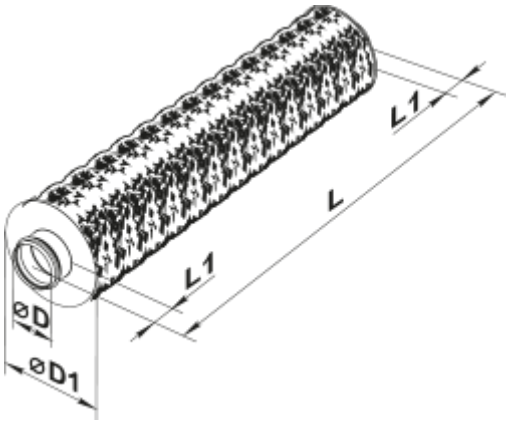
D	D1	L	L1
199	264	1000	50