СРП 250/2000

Шумоглушитель для поглощения шума, возникающего при работе вентиляционного оборудования и распространяющегося по воздуховодам вентиляционных систем

• Материал корпуса: Алюминий

	Единица измерения	СРП 250/2000
Размер подключаемого воздуховода	мм	250
Вес	кг	3.63

Размеры
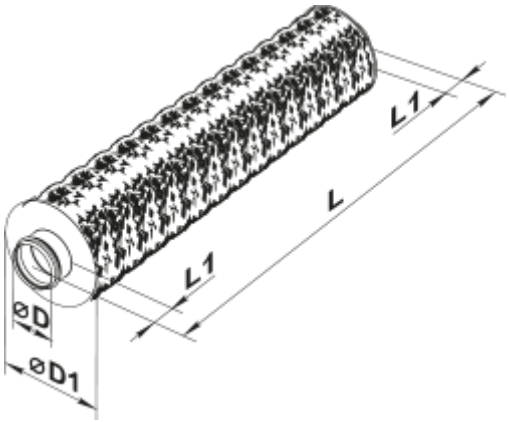
D	D1	L	L1
249	314	2100	50