Стрим 100/125 EC



Канальные вентиляторы смешанного типа в шумоизолированном корпусе с EC-двигателями

- Уровень звукового давления LpA на расстоянии 3 м: 29
- В звукоизолированном корпусе
- Управление: Регулятор скорости
- Тип крыльчатки: Смешанного типа
- Материал корпуса: Полипропилен

	Единица измерения	Стрим 100/125 EC	
Размер подключаемого воздуховода	мм	100/125	
Фазность	-	1	
Минимальное напряжение питания	В	230	
Максимальное напряжение питания	В	230	
Частота сети питания	Гц	50	
Номинальная мощность	Вт	17	
Максимальный ток	А	0.16	
Максимальный расход воздуха	м³/час	245	350
Скорость вращения	-	2885	2887
Уровень звукового давления LpA на расстоянии 3 м	дБ(А)	29	28
Вес	кг	3.6	
Максимальная температура перемещаемого воздуха	°C	55	
Минимальная температура перемещаемого воздуха	°C	-25	
Минимальная температура окружающего воздуха	°C	1	
Максимальная температура окружающего воздуха	°C	40	
Класс защиты	-	IPX4	
Класс защиты привода	-	IP44	
Материал крыльчатки	-	Пластик	

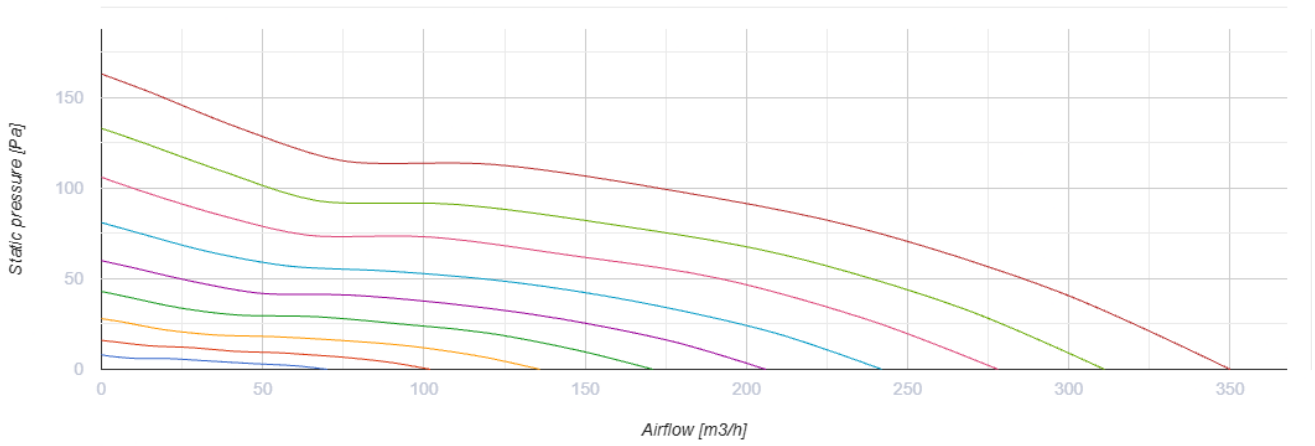

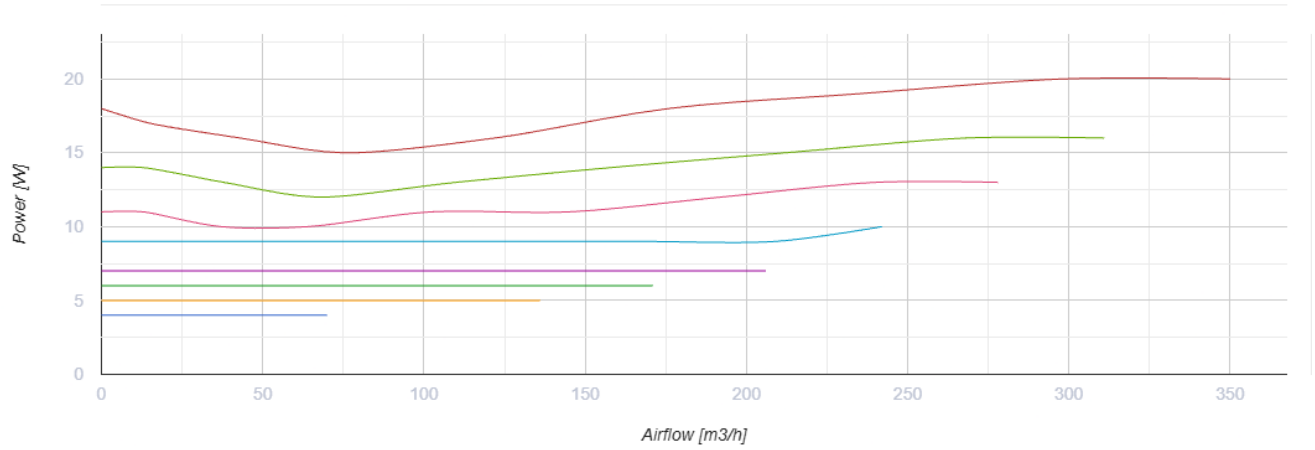

Размеры

Ø D	B	L	H
125	207	502	224

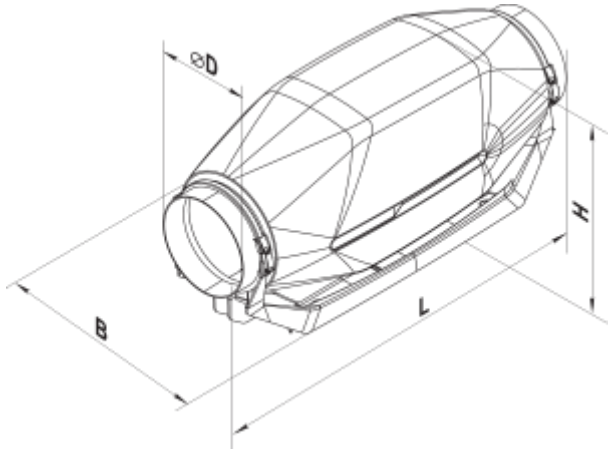

Аксессуары

Для круглых каналов

Наименование	Фото	Описание
СР 100/600		Шумоглушители из оцинкованной стали, наполненные негорючим звукопоглощающим материалом
СР 100/900		Шумоглушители из оцинкованной стали, наполненные негорючим звукопоглощающим материалом
СР 100/1200		Шумоглушители из оцинкованной стали, наполненные негорючим звукопоглощающим материалом
СР 125/600		Шумоглушители из оцинкованной стали, наполненные негорючим звукопоглощающим материалом
СР 125/900		Шумоглушители из оцинкованной стали, наполненные негорючим звукопоглощающим материалом
СР 125/1200		Шумоглушители из оцинкованной стали, наполненные негорючим звукопоглощающим материалом
СРФ 100/600		Шумоглушители из алюминиевого сплава, наполненные негорючим звукопоглощающим материалом
СРФ 100/900		Шумоглушители из алюминиевого сплава, наполненные негорючим звукопоглощающим материалом
СРП 100/500		Шумоглушители с внутренним гибким воздуховодом из микроперфорированной алюминиевой фольги с ламинированием полиэстеровой пленкой
СРП 100/600		Шумоглушители с внутренним гибким воздуховодом из микроперфорированной алюминиевой фольги с ламинированием полиэстеровой пленкой
СРП 100/750		Шумоглушители с внутренним гибким воздуховодом из микроперфорированной алюминиевой фольги с ламинированием полиэстеровой пленкой
СРП 100/900		Шумоглушители с внутренним гибким воздуховодом из микроперфорированной алюминиевой фольги с ламинированием полиэстеровой пленкой
СРП 100/1200		Шумоглушители с внутренним гибким воздуховодом из микроперфорированной алюминиевой фольги с ламинированием полиэстеровой пленкой
СРП 100/1500		Шумоглушители с внутренним гибким воздуховодом из микроперфорированной алюминиевой фольги с ламинированием полиэстеровой пленкой

СРП 100/2000		Шумоглушители с внутренним гибким воздуховодом из микроперфорированной алюминиевой фольги с ламинированием полиэстеровой пленкой
СРП 125/500		Шумоглушители с внутренним гибким воздуховодом из микроперфорированной алюминиевой фольги с ламинированием полиэстеровой пленкой
СРП 125/600		Шумоглушители с внутренним гибким воздуховодом из микроперфорированной алюминиевой фольги с ламинированием полиэстеровой пленкой
СРП 125/750		Шумоглушители с внутренним гибким воздуховодом из микроперфорированной алюминиевой фольги с ламинированием полиэстеровой пленкой
СРП 125/900		Шумоглушители с внутренним гибким воздуховодом из микроперфорированной алюминиевой фольги с ламинированием полиэстеровой пленкой
СРП 125/1200		Шумоглушители с внутренним гибким воздуховодом из микроперфорированной алюминиевой фольги с ламинированием полиэстеровой пленкой
СРП 125/1500		Шумоглушители с внутренним гибким воздуховодом из микроперфорированной алюминиевой фольги с ламинированием полиэстеровой пленкой
СРП 125/2000		Шумоглушители с внутренним гибким воздуховодом из микроперфорированной алюминиевой фольги с ламинированием полиэстеровой пленкой

Для круглых каналов

Наименование	Фото	Описание
ФБ К2 100 G4/F8		Панельные фильтры с высокой степенью очистки
ФБ К2 100 G4/C/F8		Панельные фильтры с высокой степенью очистки
ФБ К2 100 G4/H13		Панельные фильтры с высокой степенью очистки
ФБ К2 100 G4/C/H13		Панельные фильтры с высокой степенью очистки
ФБ К2 125 G4/F8		Панельные фильтры с высокой степенью очистки
ФБ К2 125 G4/C/F8		Панельные фильтры с высокой степенью очистки

ФБ К2 125 G4/H13		Панельные фильтры с высокой степенью очистки
ФБ К2 125 G4/C/H13		Панельные фильтры с высокой степенью очистки
ФБ К2 100 ES		Панельные электростатические фильтры с высокой степенью очистки
ФБ 100		Кассетные воздушные фильтры с круглым сечением
ФБ 125		Кассетные воздушные фильтры с круглым сечением
ФБВ 100		Кассетные воздушные фильтры с увеличенной площадью фильтрации с круглым сечением
ФБВ 125		Кассетные воздушные фильтры с увеличенной площадью фильтрации с круглым сечением
ФБК 100-4		Карманные воздушные фильтры с круглым сечением
ФБК 100-5		Карманные воздушные фильтры с круглым сечением
ФБК 100-7		Карманные воздушные фильтры с круглым сечением
ФБК 125-4		Карманные воздушные фильтры с круглым сечением
ФБК 125-5		Карманные воздушные фильтры с круглым сечением
ФБК 125-7		Карманные воздушные фильтры с круглым сечением

Для круглых каналов

Наименование	Фото	Описание
КОМ 100		Обратный клапан с подпружиненными пластинами для перекрытия воздушного потока в круглых воздуховодах

КОМ 125		Обратный клапан с подпружиненными пластинами для перекрытия воздушного потока в круглых воздуховодах
КОМу 100		Обратный клапан с подпружиненными пластинами для перекрытия воздушного потока в круглых воздуховодах
КОМу 125		Обратный клапан с подпружиненными пластинами для перекрытия воздушного потока в круглых воздуховодах
КОМ1 100		Обратный гравитационный клапан для перекрытия воздушного потока в круглых воздуховодах
КОМ1 125		Обратный гравитационный клапан для перекрытия воздушного потока в круглых воздуховодах
КР 100		Воздушные заслонки для регулирования расхода воздуха в каналах круглого сечения
КР 125		Воздушные заслонки для регулирования расхода воздуха в каналах круглого сечения
КРВ 100		Воздушные заслонки для автоматического регулирования расхода воздуха в каналах круглого сечения
КРВ 125		Воздушные заслонки для автоматического регулирования расхода воздуха в каналах круглого сечения

Для круглых каналов

Наименование	Фото	Описание
ВВГ 100	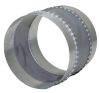	Гибкие виброгасящие вставки для круглых каналов
ВВГ 125	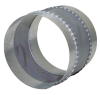	Гибкие виброгасящие вставки для круглых каналов

Водяные нагреватели

Наименование	Фото	Описание
НКВ 100-2		Канальные водяные нагреватели для подогрева приточного воздуха или подогреватель для ПВУ с круглым сечением
НКВ 100-4		Канальные водяные нагреватели для подогрева приточного воздуха или подогреватель для ПВУ с круглым сечением

НКВ 125-2		Канальные водяные нагреватели для подогрева приточного воздуха или подогреватель для ПВУ с круглым сечением
НКВ 125-4		Канальные водяные нагреватели для подогрева приточного воздуха или подогреватель для ПВУ с круглым сечением

Электрические нагреватели

Наименование	Фото	Описание
НК 100-0,6-1		Канальные электрические нагреватели с круглым сечением
НК 100-0,8-1		Канальные электрические нагреватели с круглым сечением
НК 100-1,2-1		Канальные электрические нагреватели с круглым сечением
НК 100-1,6-1		Канальные электрические нагреватели с круглым сечением
НК 100-1,8-1		Канальные электрические нагреватели с круглым сечением
НК 125-0,6-1		Канальные электрические нагреватели с круглым сечением
НК 125-0,8-1		Канальные электрические нагреватели с круглым сечением
НК 125-1,2-1		Канальные электрические нагреватели с круглым сечением
НК 125-1,6-1		Канальные электрические нагреватели с круглым сечением
НК 125-2,4-1		Канальные электрические нагреватели с круглым сечением

Регуляторы скорости ЕС-двигателей

Наименование	Фото	Описание

P-1/010		Регулятор скорости для EC-двигателей

Экодизайн

Торговая марка	Вентс					
Модель	Стрим 100/125 EC					
Удельное потребление энергии (кВт.час/(м²/год))	Холодный		Умеренный		Теплый	
	-54.4	A+	-27.4	B	-11.9	E
Тип установки	Однонаправленная					
Тип привода	Переменная скорость					
Тип теплообменника	Нет					
Максимальный расход воздуха (м³/час)	176					
Потребляемая мощность (Вт)	18					
Эталонный объемный расход (м³/с)	0.036					
Статическое давление в исходной точке (Па)	50					
Удельный потребляемая мощность в исходной точке (Вт/(м³/час))	0.07					
Способ управления приводом	Локальное регулирование потребления					
Максимальные внешние утечки (%)	2.7					
Sound power level (дБ(А))	38					
Годовое потребление электричества (кВт.час/год)	Холодный		Умеренный		Теплый	
	37		37		37	
Годовое сохранение тепла (кВт.час/год)	Холодный		Умеренный		Теплый	
	5536		2830		1280	