Стрим 150/160

Канальные вентиляторы смешанного типа в шумо- и теплоизолированном корпусе

- Максимальный расход воздуха: 540
- Уровень звукового давления LpA на расстоянии 3 м: 33
- Шумоизоляция
- Тип двигателя: AC
- Тип крыльчатки: Смешанный
- Материал корпуса: Пластик
- Установка в любом положении

	Единица измерения	Стрим 150/160					
Размер подключаемого воздуховода	мм	150			160		
Скорость	-	3					
Минимальное напряжение питания	В	230					
Максимальное напряжение питания	В	230					
Частота сети питания	Гц	50					
Номинальная мощность	Вт	25	46	51	25	46	51
Максимальный ток	А	0.20	0.21	0.24	0.20	0.21	0.24
Максимальный расход воздуха	$м^3$/час	242	320	540	242	320	540
Уровень звукового давления LpA на расстоянии 3 м	дБ(А)	20	26	33	20	26	33
Вес	кг	5					
Максимальная температура перемещаемого воздуха	°C	55					
Минимальная температура перемещаемого воздуха	°C	-25					
Класс защиты	-	IPX4					
Класс защиты привода	-	IP20					

Размеры

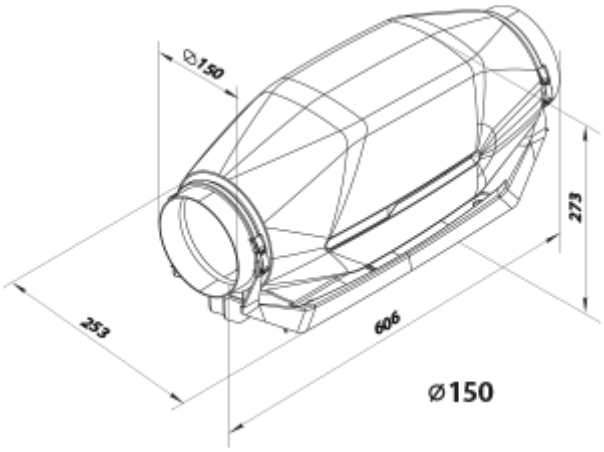

⌀150

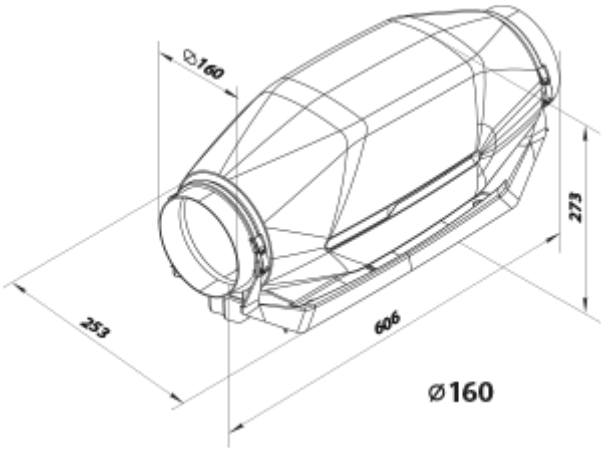

⌀160