ТМ 125 Ц

Тройники с оцинкованной стали

• Материал корпуса: Оцинкованная сталь

	Единица измерения	ТМ 125 Ц
Размер подключаемого воздуховода	мм	125

Размеры
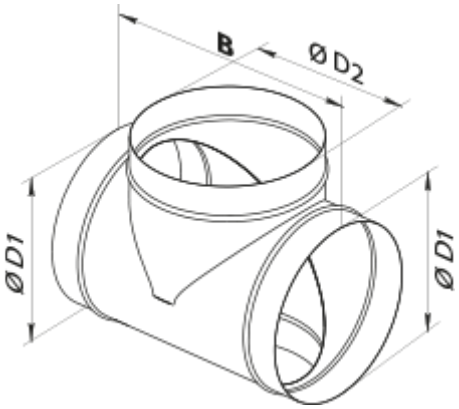
D1	D2	B
125	125	215