ТМ 130

Тройники из специальной стали с полимерным покрытием

• Материал корпуса: Сталь с полимерным покрытием

	Единица измерения	ТМ 130
Размер подключаемого воздуховода	мм	130

Размеры
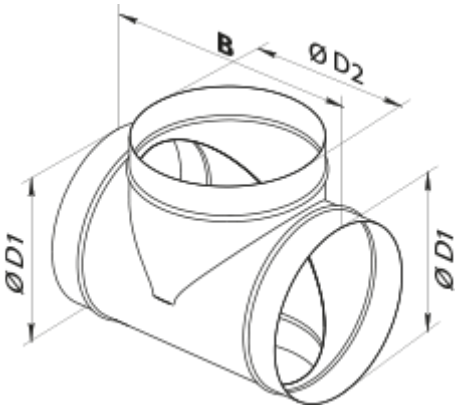
D1	D2	B
130	130	220