ТМ 140 Ц

Тройники с оцинкованной стали

• Материал корпуса: Оцинкованная сталь

	Единица измерения	ТМ 140 Ц
Размер подключаемого воздуховода	мм	140

Размеры
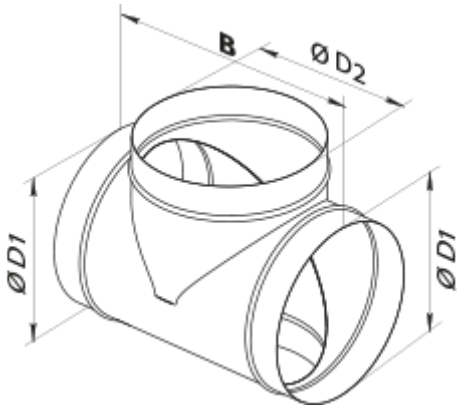
D1	D2	B
140	140	230