ТМ 150

Тройники из специальной стали с полимерным покрытием

• Материал корпуса: Сталь с полимерным покрытием

	Единица измерения	ТМ 150
Размер подключаемого воздуховода	мм	150

Размеры
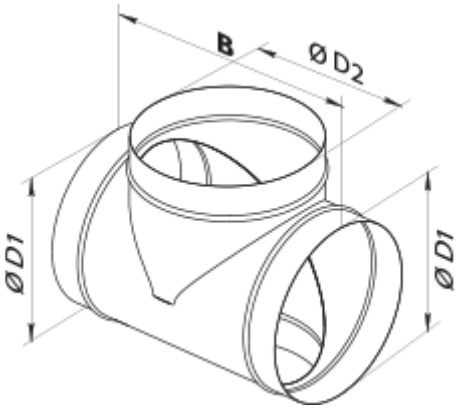
D1	D2	B
150	150	240