ТМ 180

Тройники из специальной стали с полимерным покрытием

• Материал корпуса: Сталь с полимерным покрытием

	Единица измерения	ТМ 180
Размер подключаемого воздуховода	мм	180

Размеры
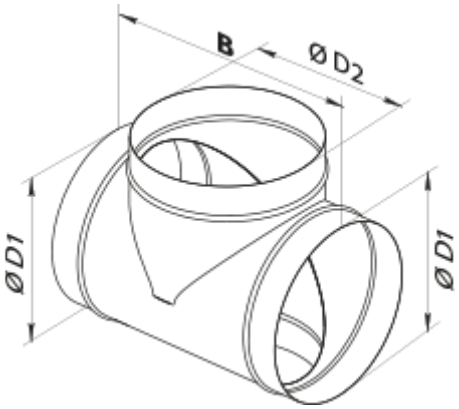
D1	D2	B
180	180	260