ТМ 250 Ц

Тройники с оцинкованной стали

• Материал корпуса: Оцинкованная сталь

	Единица измерения	ТМ 250 Ц
Размер подключаемого воздуховода	мм	250

Размеры
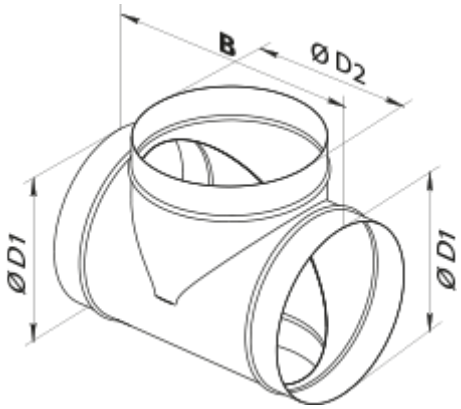
D1	D2	B
250	250	350