ТМ 250

Тройники из специальной стали с полимерным покрытием

• Материал корпуса: Сталь с полимерным покрытием

	Единица измерения	ТМ 250
Размер подключаемого воздуховода	мм	250

Размеры
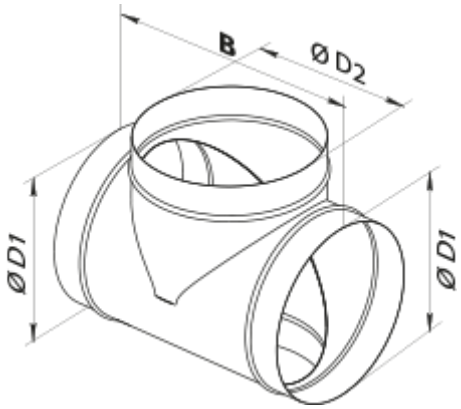
D1	D2	B
250	250	350