ТМУ 100 Ц

У-образный тройник из оцинкованной стали

• Материал корпуса: Оцинкованная сталь

	Единица измерения	ТМУ 100 Ц
Размер подключаемого воздуховода	мм	100

Размеры
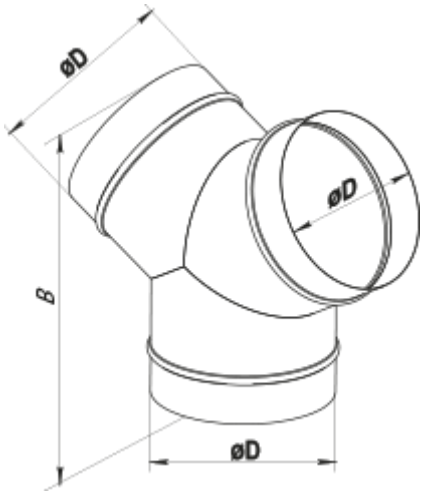
D	B
100	190