ТМУ 110 Ц

У-образный тройник из оцинкованной стали

• Материал корпуса: Оцинкованная сталь

	Единица измерения	ТМУ 110 Ц
Размер подключаемого воздуховода	мм	110

Размеры
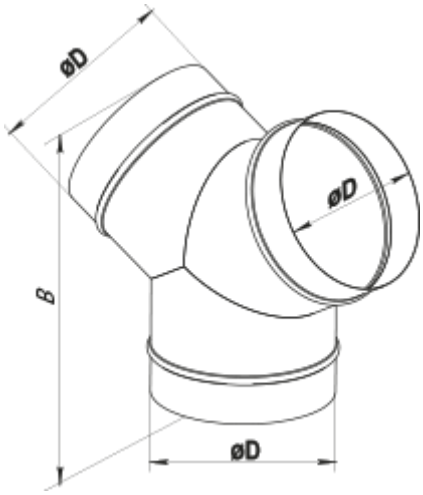
D	B
110	200