ТМУ 120

У-образный тройник из специальной стали с полимерным покрытием

• Материал корпуса: Сталь с полимерным покрытием

	Единица измерения	ТМУ 120
Размер подключаемого воздуховода	мм	120

Размеры
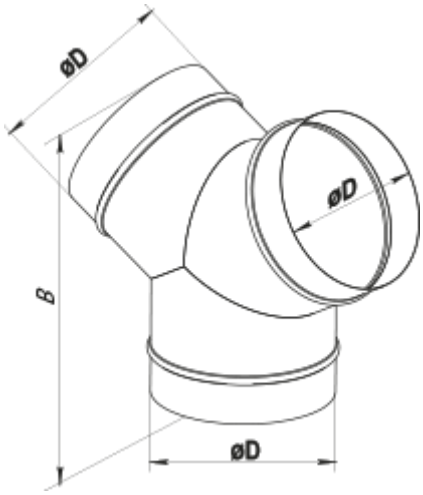
D	B
120	210