ТМУ 125

У-образный тройник из специальной стали с полимерным покрытием

• Материал корпуса: Сталь с полимерным покрытием

	Единица измерения	ТМУ 125
Размер подключаемого воздуховода	мм	125

Размеры
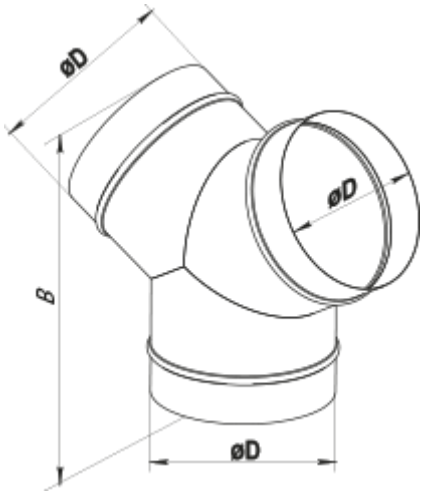
D	B
125	215