ТМУ 130

У-образный тройник из специальной стали с полимерным покрытием

• Материал корпуса: Сталь с полимерным покрытием

	Единица измерения	ТМУ 130
Размер подключаемого воздуховода	мм	130

Размеры
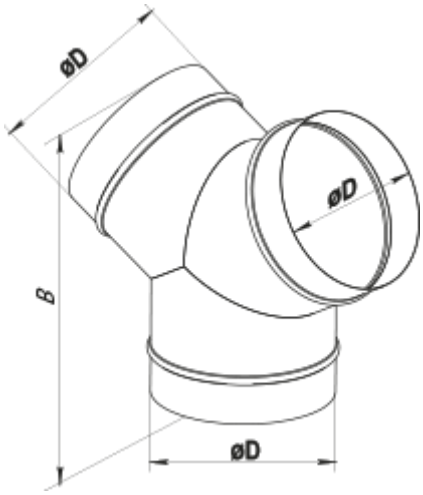
D	B
130	220