ТМУ 150 Ц

У-образный тройник из оцинкованной стали

• Материал корпуса: Оцинкованная сталь

	Единица измерения	ТМУ 150 Ц
Размер подключаемого воздуховода	мм	150

Размеры
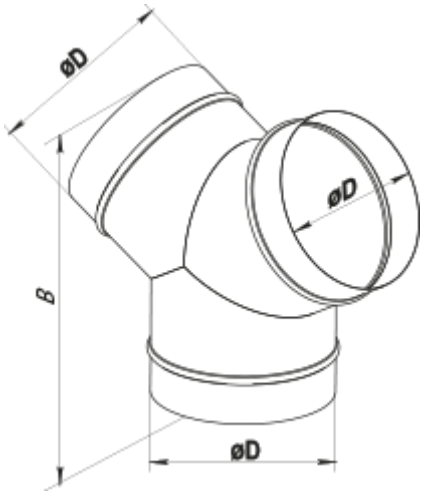
D	B
150	240