ТМУ 180

У-образный тройник из специальной стали с полимерным покрытием

• Материал корпуса: Сталь с полимерным покрытием

	Единица измерения	ТМУ 180
Размер подключаемого воздуховода	мм	180

Размеры
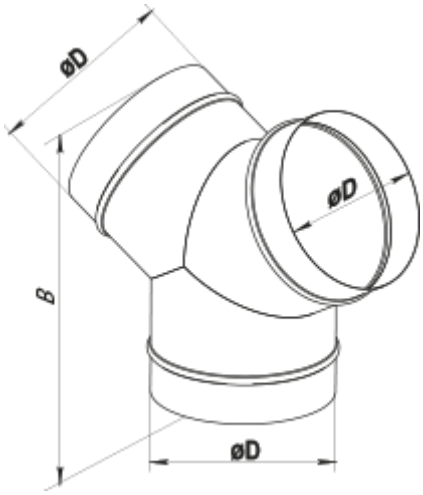
D	B
180	260